Ten dokument jest wyłączną własnością DOMAX Sp. z o.o. Nie może być kopiowany w całości, ani w części bez pisemnej zgody DOMAX Sp. z o.o. Jego zawartość nie może być udostępniana osobą trzecim, ani używana do nieautoryzowanych celów. Naruszenia będą ścigane.

Rew.	Opis	Data	Zmienił	Zatwierdził

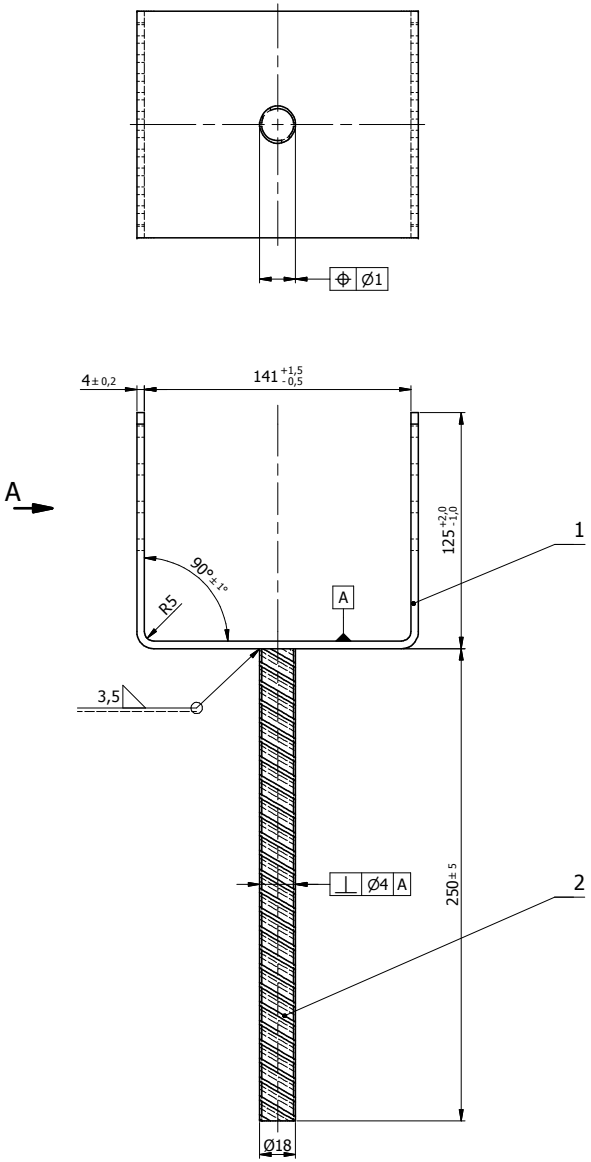

Widok A

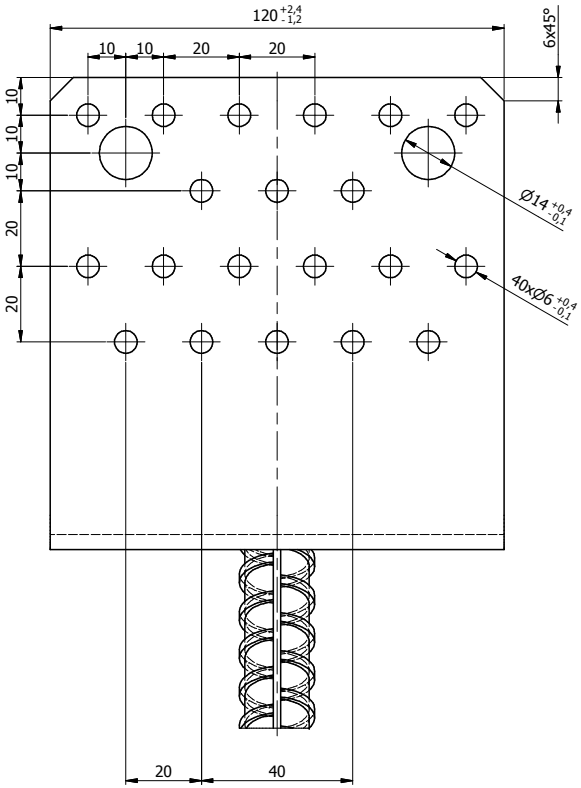

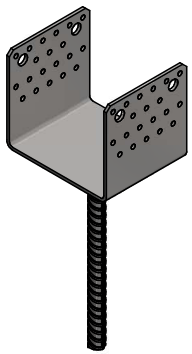

Uwagi:
1. Tolerancje ogólne PN-EN 22768 mK.
2. Zabezpieczenie antykorozyjne Fe/Zn 12.

Poz.	Detal	Ilość	Opis	Materiał	Pow. [dm2]	Waga [kg]
				Σ	11,46	1,867
2	Pręt zbrojeniowy	1	Ø18-250	B500B	1,84	0,481
1	Blacha	1	x4-383x120	S235	9,62	1,386

Projektował: K. Rytlewski | Sprawdził | Zatwierdził | Kod

Kreślił: K. Rytlewski

Index: 4814 | Data: 25.03.2016

Arkusz: 1/1

domax — DOMAX Sp. z o.o.

Podstawa słupa PSS 140

PSS 140

Rewizja